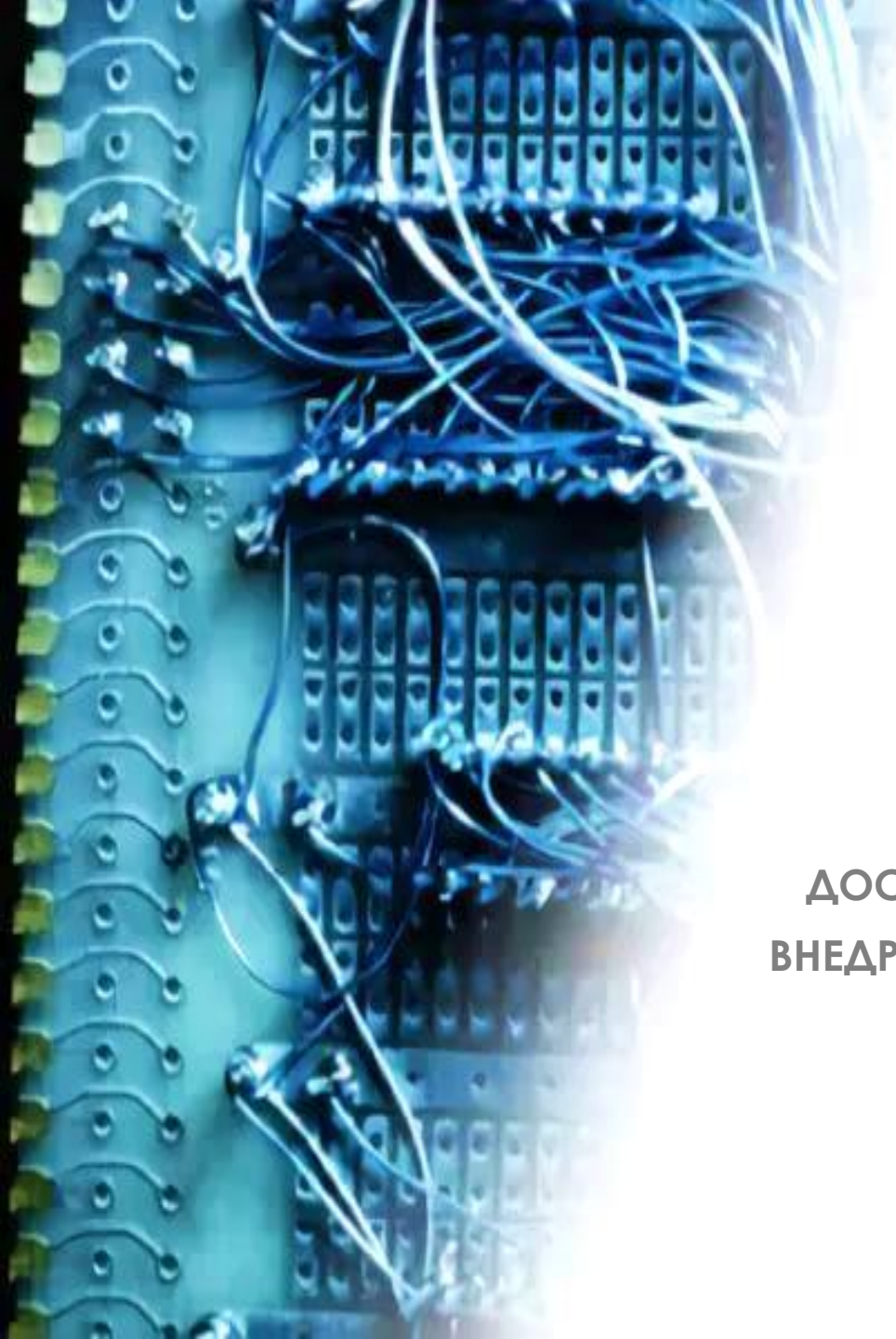

РЭС

Управляй энергией

ДОСТИЖЕНИЕ НАИЛУЧШЕГО КАЧЕСТВА И ВНЕДРЕНИЕ ИННОВАЦИОННЫХ ТЕХНОЛОГИЙ

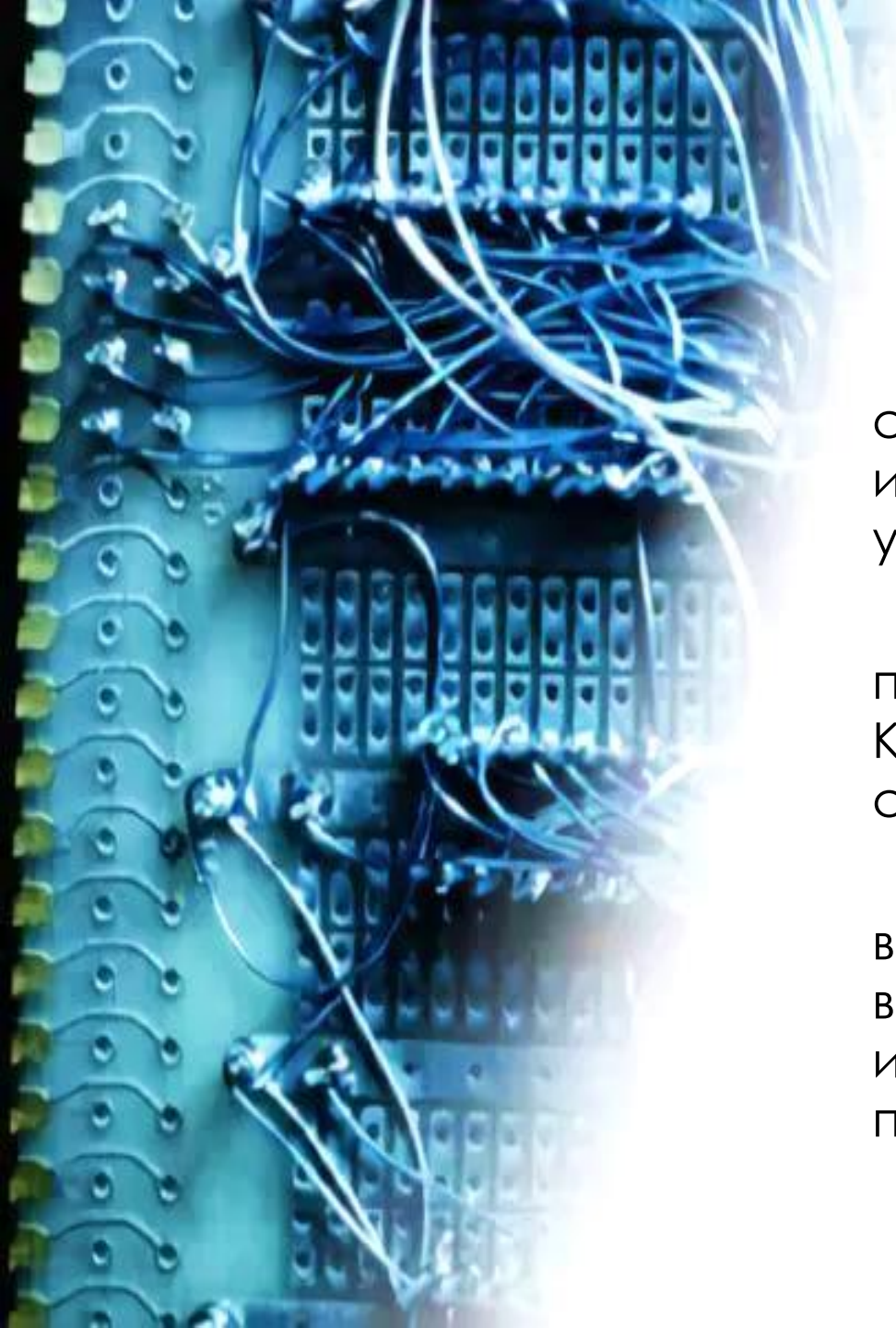

Специализация предприятия

Инжиниринг и производство силового электрооборудования и автоматизированных систем управления.

В номенклатуру выпускаемой продукции входят КТП 6(10) кВ, КРУ 6(10) кВ, НКУ до 0,69кВ, системы АСУТП.

Также на предприятии выпускается продукция взрывозащищенного исполнения для шахт, опасных по газу и угольной пыли

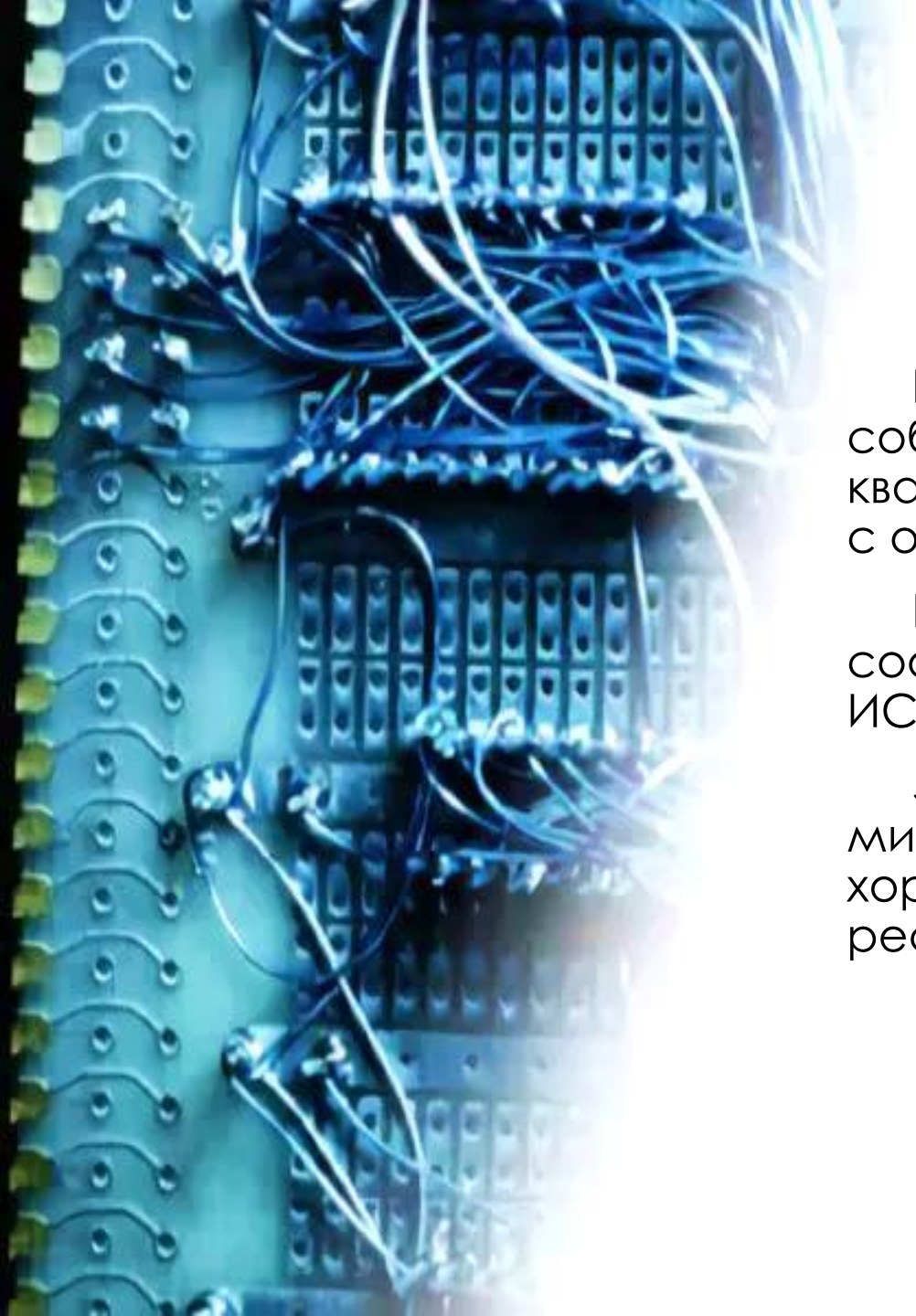

Персонал

Наше предприятие имеет собственный штат конструкторов и квалифицированных специалистов с опытом работы более 15 лет.

Вся продукция выпускается в соответствии требованиям ГОСТ Р ИСО 9001-2015 (ISO 9000:2015).

Заказы выполняются в минимальные сроки благодаря хорошим производственным ресурсам и опыту коллектива.

Производственные мощности

- Производственные площади более 6000 м2
- Современное высокотехнологичное оборудование
- Испытательные стенды
- Электро-техническая лаборатория
- Спецтехника

Оборудование

Блочно-Модульные
Комплектные
Трансформаторные
Подстанции

- Пространственный силовой каркас из профильной трубы и швеллера
- Сендвич-панели 100мм и 150мм
- Мощность до 4000кВА
- Полная заводская готовность

Оборудование

Комплектные Распределительные Устройства 6-10 кВ

- Выкатной элемент по требованию заказчика

- Двухстороннее и одностороннее обслуживание

- Номинальный ток до 3150А

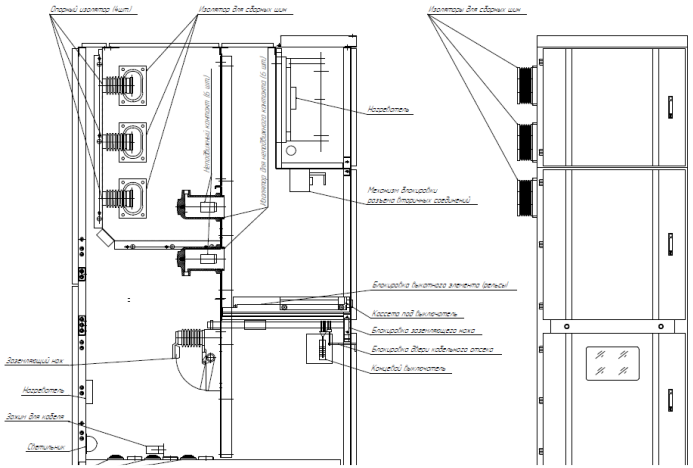

Оборудование

Низковольтные
Комплектные
Устройства
0,4кВ и 0,69кВ

- Распределительные щиты
- Шкафы управления
- Системы оперативного тока
- Щиты собственных нужд

Оборудование

- ОБОРУДОВАНИЕ
Взрывозащищенное электрооборудование для группы I

Пускатель взрывозащищенный рудничный до 1140В

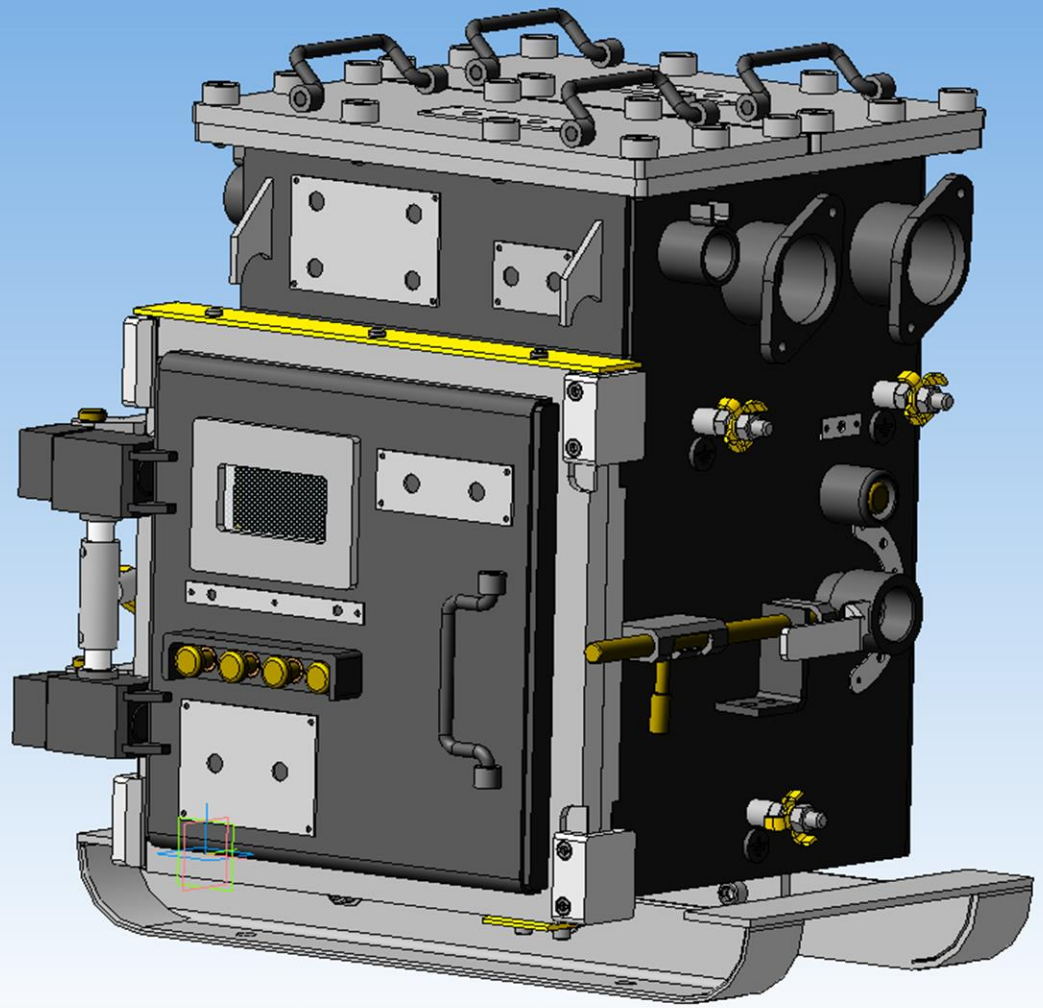

Оборудование

- ОБОРУДОВАНИЕ
Взрывозащищенное электрооборудование для группы I

Устройство Плавного Пуска Взрывозащищенное рудничное до 1140В

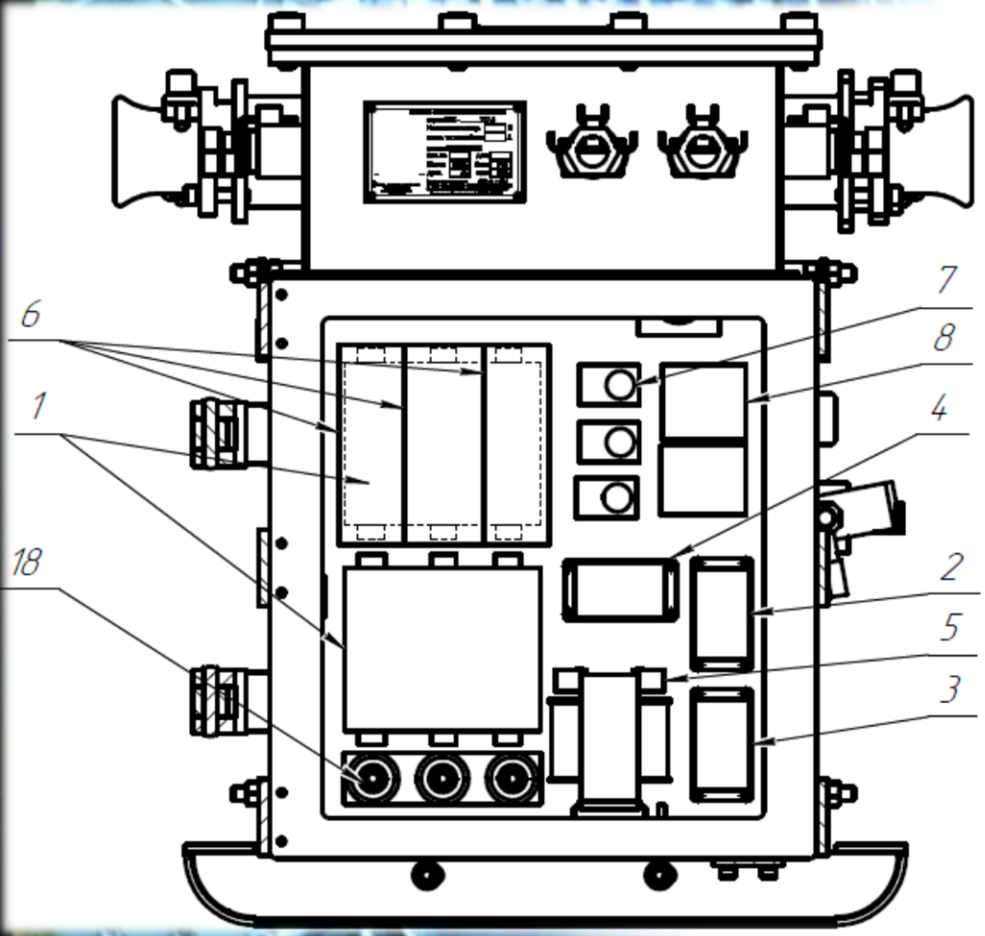

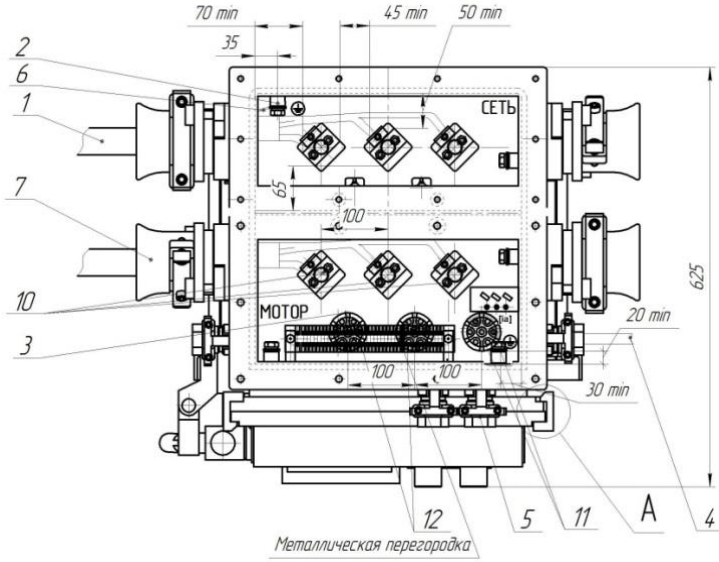

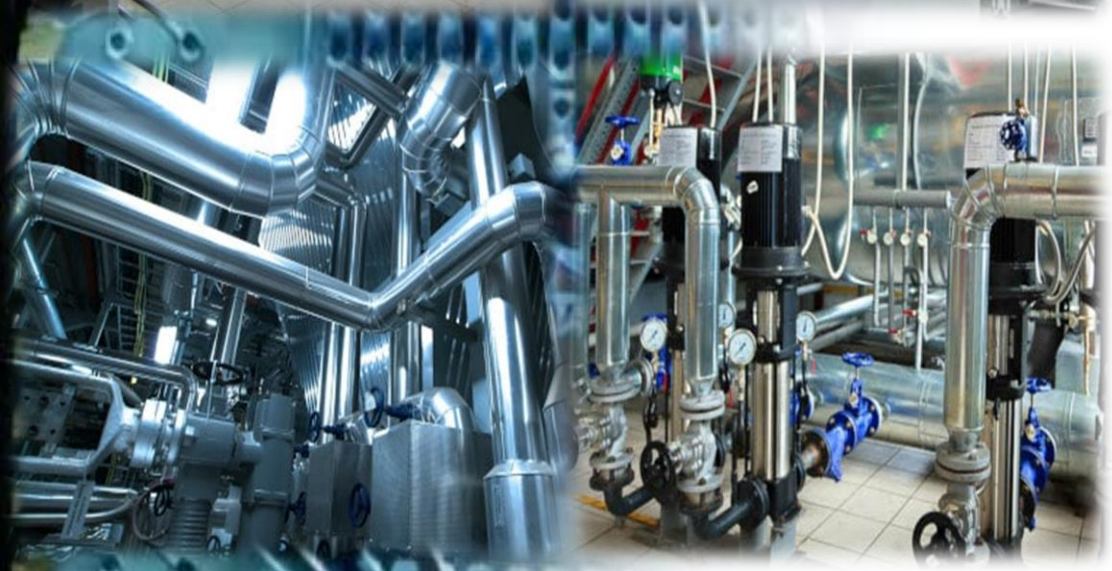

Автоматизация и диспетчеризация инженерных систем

- Автоматизация систем вентиляции и кондиционирования

- Автоматизация теплоснабжения и насосных станций

- Диспетчеризация систем вентиляции и кондиционирования

- Диспетчеризация насосных станций и тепловых пунктов

Оборудование

АСУ ТП – автоматизированная система управления технологическим процессом

- Разработка
- Изготовление
- Монтаж
- Наладка

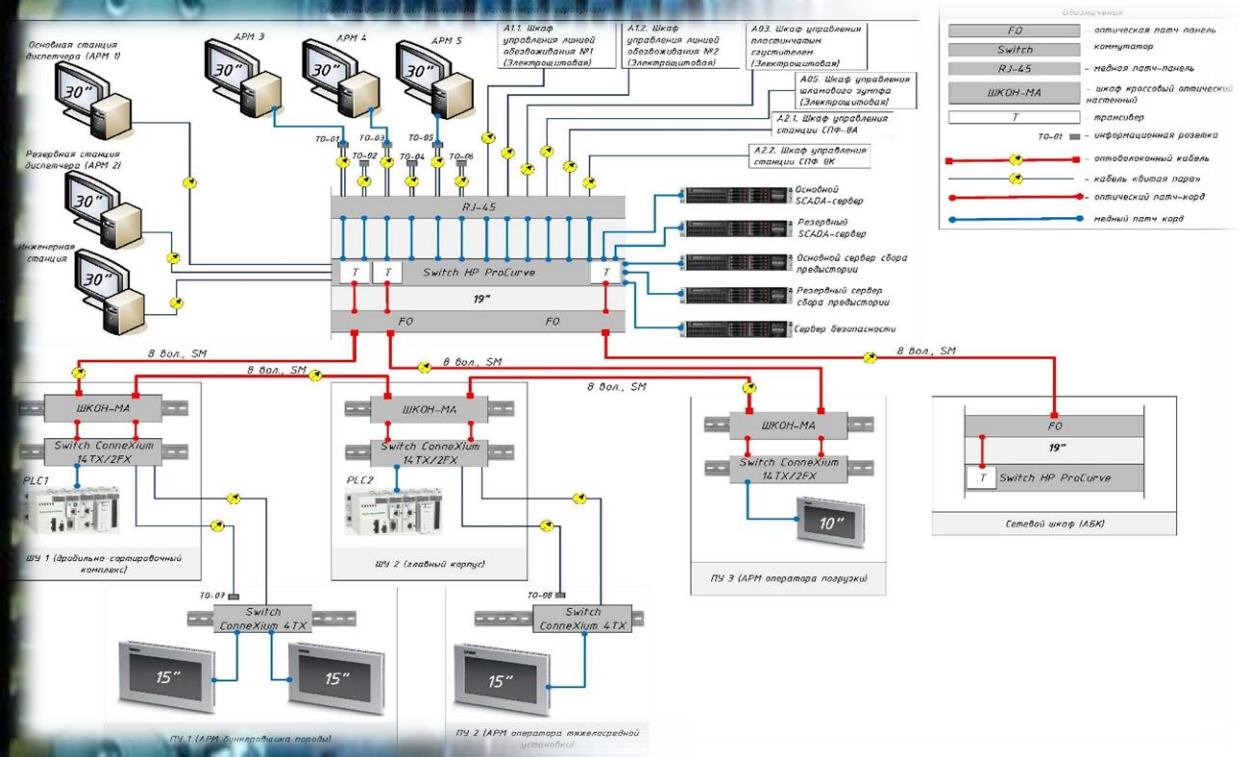

ДЕКЛАРАЦИЯ О СООТВЕТСТВИИ

Общество с ограниченной ответственностью «РегионЭ
наименование организации или фамилия, имя, отчество индиви
соответст
Зарегистрирован(а) Инспекцией Федеральной налоговой
1154205014138
сведения о регистрации организации или индивидуального предп
регистрации, регистра
Адрес: 650000, Российская Федерация, город Кемеров
телефон: 83842452069, E-mail: res@reskem.ru
Фактический адрес: 650000, Российская Федерация, Ке
Новгородская, дом 1
адрес, телефо
в лице Директора Бекасова Андрея Владимировича
(должность, фамилия, имя, отчество руководителя о
заявляет, что Комплектные трансформаторные подстан
информация об объе
Серийный выпуск, Код ОКПД2 27.11.4, Код ТН ВЭД
наименование объекта декларирования (серийный выпуск,
ТН ВЭД ЕАЭС, реквизиты товарос
Изготовитель: Общество с ограниченной ответственнос
Российская Федерация, город Кемерово, улица Красно
наименование юридического лица, являющегося изготовителем проду
соответствует требованиям ГОСТ 14695-80 Пп. 3.12, 3.
4.14
сведения о документах, соответствие продукци
Декларация принята на основании: Сертификата систе
РОСС RU.СМ.001.СМК00114, срок действия с 15.04.20
по сертификации систем менеджмента качества "ЦЕНТ
аккредитации регистрационный номер РОСС RU.3696.
(инфо
для принятия де
Дата принятия декларации 15.04.2019
Декларация о соответствии действительна до 14.0
М.П. Регион Энерго Спектр
(подпись)
Дата регистрации: 15.04.2019 Регистрационный

ИСО СМ

СИСТЕМА ДОБРОВОЛЬНОЙ СЕРТИФИКАЦИИ СИСТЕМ МЕНЕДЖМЕНТА
«СпецПрофСерт»
№ РОСС RU.31677.04СПП0
ОРГАН ПО СЕРТИФИКАЦИИ СИСТЕМ МЕНЕДЖМЕНТА
«ЦЕНТР ПО СЕРТИФИКАЦИИ»
Российская Федерация, 121471, Москва, ул. Рябиновая, д.26, стр.2, эт.2, офис 206, каб.1
№ РОСС RU.3696.04САС0.СМ001

К № 0114

СЕРТИФИКАТ СООТВЕТСТВИЯ

Выпуск 1. СМК сертифицирована с апреля 2019

Выдан Обществу с ограниченной ответственностью
«РегионЭнергоСпектр»
(ООО «РЭС»)
Российская Федерация, 650000, г. Кемерово, ул. Красноармейская, д.14, офис 4

НАСТОЯЩИЙ СЕРТИФИКАТ УДОСТОВЕРЯЕТ:

система менеджмента качества применительно к проектированию, разработке, изготовлению и монтажу низковольтного и средневольтного оборудования, электрических коммутационных аппаратов, аппаратуры, устройств управления и защиты, блочно-модульных зданий

СООТВЕТСТВУЕТ ТРЕБОВАНИЯМ
ГОСТ Р ИСО 9001-2015 (ISO 9001:2015)

Регистрационный № РОСС RU.СМ001.СМК00114

Дата регистрации 15.04.2019 Срок действия до 15.04.2022

Руководитель органа по сертификации систем менеджмента А.А. Григорьев

Председатель комиссии А.Л. Соболев

Настоящий сертификат обязывает организацию поддерживать состояние выполняемых работ в соответствии с вышеуказанным стандартом, что будет находиться под контролем органа по сертификации систем менеджмента «Центр по сертификации» и подтверждаться при проведении ежегодного инспекционного контроля

ЕННЫЙ СОЮЗ

Т СООТВЕТСТВИЯ

:RU.ГБ08.В.00648

№ 0239685

ЩЕННОГО ОБОРУДОВАНИЯ ЗАО ИСПЫТАТЕЛЬНОГО
СНОСТИ И РАЗРАБОТОК (ОС ВО ЗАО ТИБР), аттестат
ствия с 15.06.2011 г. по 15.06.2016 г., выдан Федеральным
юргии. Адрес: 105082, г. Москва, ул. Фридриха Энгельса, д. 75,
Тульская обл., г. Донской, ул. Горноспасательная, д. 1, стр. А,
e-mail: pmv@tiber.ru, http://www.tiber.ru
5082932, ОГРН 1054205066398
Н. Островского, д. 34, Россия
580118, факс: +73842580111

4205082932, ОГРН 1054205066398
д. Н. Островского, д. 34, Россия
842580118, факс: +73842580111

рудничный серии ПВК до 1140 В
В Ex d [ia] I Mb

кого регламента Таможенного союза
ывоопасных средах» (ТР ТС 012/2011)
011, ГОСТ Р МЭК 60079-11-2010

ротокол испытаний № 614/683-Ех от 14.10.2014г.,
от 15.06.2011 г.
носпасательная, д. 1, стр. А, Россия.
№ 683/АСП от 19.09.2014 г.

оценки (подтверждения) соответствия 1с
(бланки № 0156377, 0156378)

СРОК ДЕЙСТВИЯ С 20.11.2014 ПО 19.11.2019 ВКЛЮЧИТЕЛЬНО

М.П.

Руководитель (уполномоченное лицо) органа по сертификации (подпись) М.В. Пономарев (инициалы, фамилия)

Эксперт (эксперт-аудитор) (эксперты (эксперты-аудиторы)) (подпись) И.В. Тараненко (инициалы, фамилия)

Сертификаты

ISO 9001:2015

КТП до 4000кВА

КРУ 6(10)кВ

НКУ до 0,69кВ

Пускатель взрывозащищенный рудничный до 1140В

Устройство плавного пуска до 1140В

СРО на ПНР

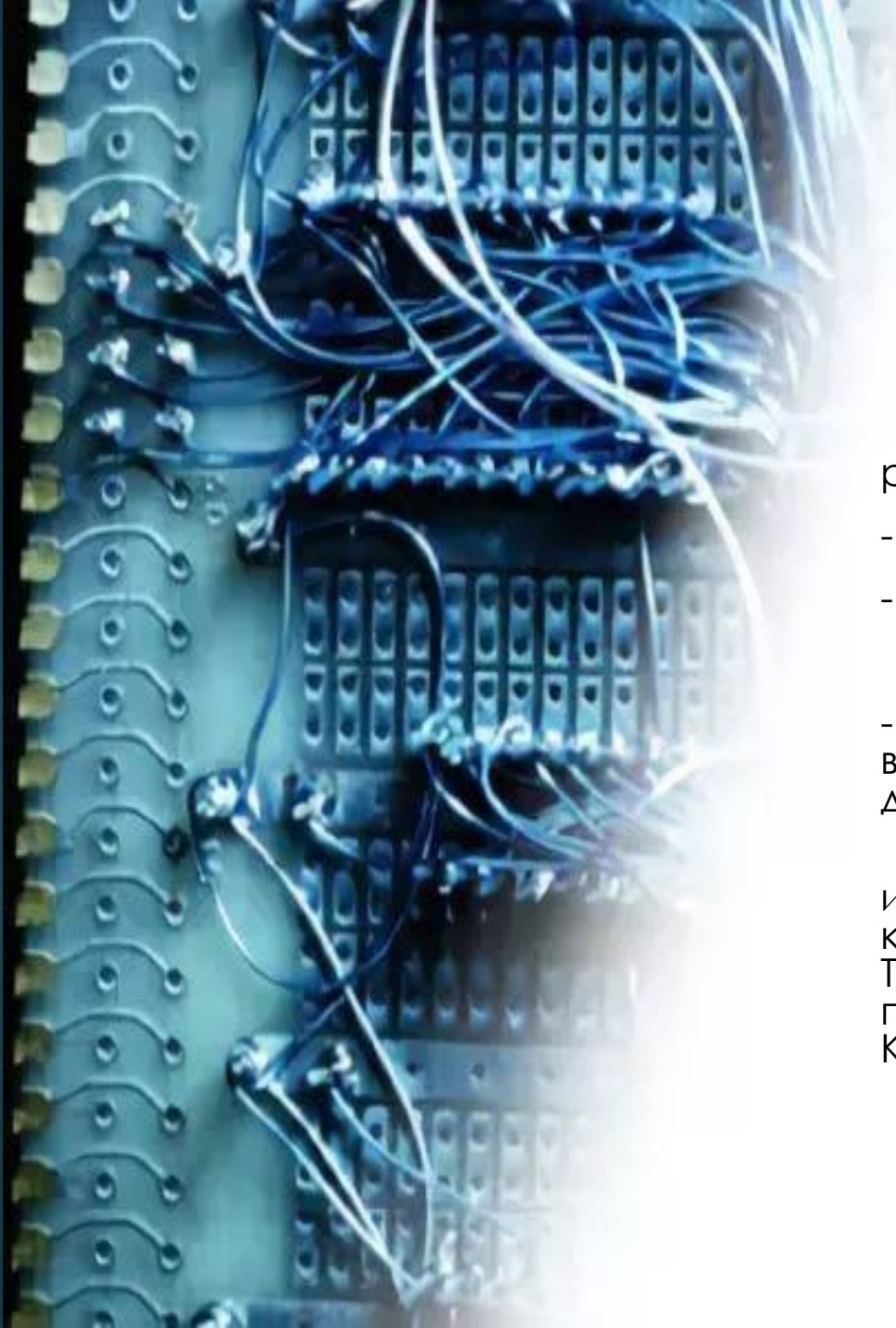

Перспективные направления

В настоящее время разрабатывается:

- УКРМ 0,4 кВ и 6 (10)кВ,

- Системы оперативного тока

Планы:

- Трансформаторы напряжения с воздушно-барьерной изоляцией от 63 до 4000кВА.

Основные производственные инженерно-технические мощности компании расположены в г. Кемерово. Также имеется ряд производственных площадей, рассредоточенных по Кемеровской области.

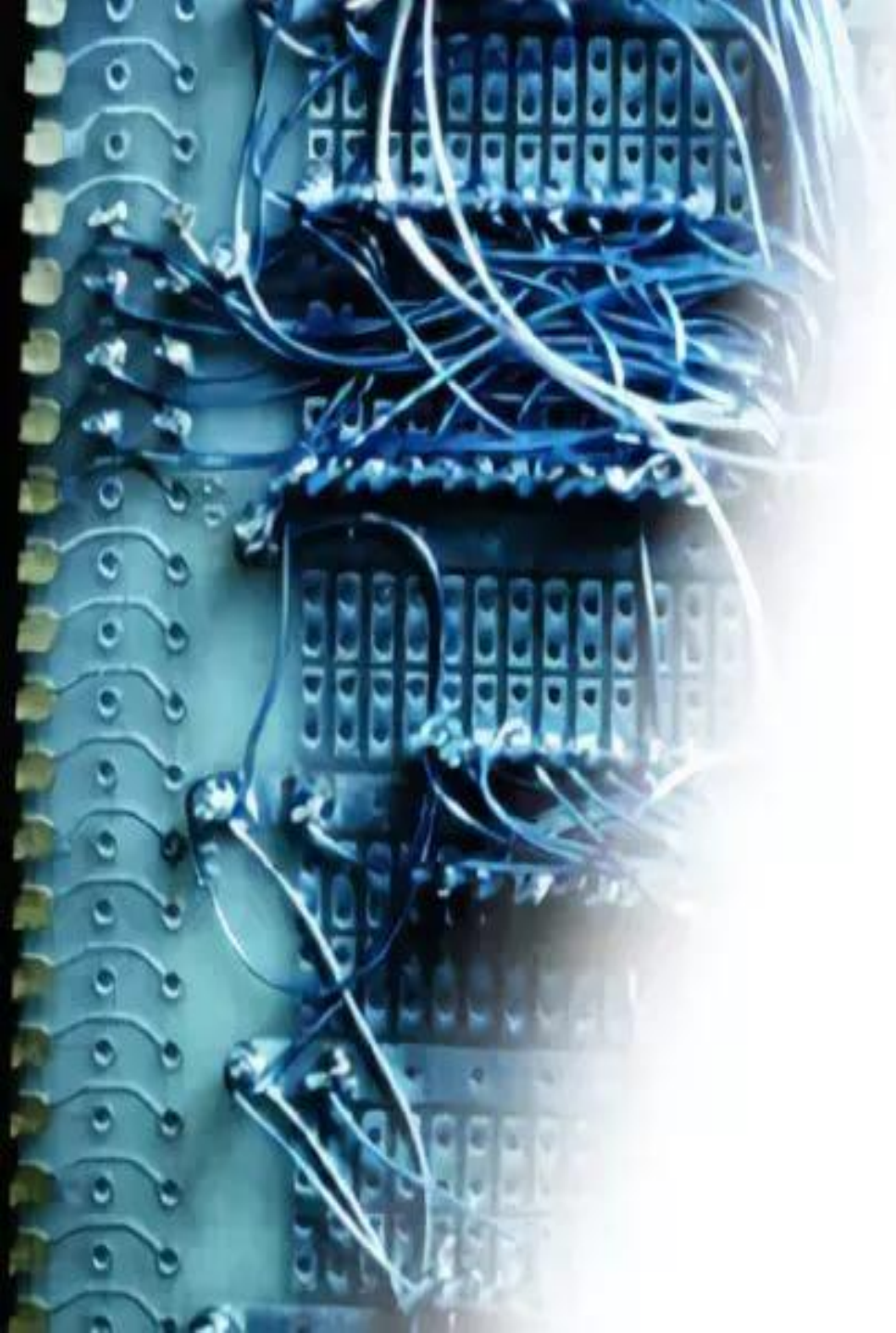

Надеемся, что наше стремление производить продукцию высокого качества, а также убеждённость, что главное в бизнесе - это порядочность и надёжные партнерские отношения, сделают Ваше сотрудничество с нами перспективным и взаимовыгодным.

Директор ООО «РЭС»

А.В Бекасов

Адрес: г. Кемерово, ул. Грузовая 21Б

Тел.: 8 (3842) 45-20-69, 45-20-64

E-mail: res@reskem.ru